Configurazione ad incasso / LED/Buzzer with acknowledgement function

Ronzatore a LED EM permanente 24VDC RD

Codice articolo:	450.100.55

DATI MECCANICI	
Altezza	78 mm
Diametro	50 mm
Materiali	PC PC/ABS
Colore calotta	Rosso
Colore cassa	Nero
Catgoria di protezione	IP65
Collegamento	Morsetto a vite
Sezione del cavetto max.	0,50 mm² / 20AWG
Tipo di fissaggio	Montaggio ad incasso
Temperatura operativa minima	-20°C
Temperatura operativa massima	+50°C
Peso con imballaggio	48 g
Peso del prodotto	35 g

DATI ELETTRICI	
Tensione d'esercizio	24V
Tipo di tensione d'esercizio	DC
Tolleranza di tensione	+/- 10%
Tensione nominale di esercizio	24 VDC
Corrente nominale di esercizio	80 mA
Corrente di spunto nominale	500 mA
Classe di protezione	Classe di protezione 2
Grado di inquinamento	3 Nell'area connessioni: 2
Capacità di corrente	100 mA

DATI OTTICI	
Sorgente luminosa	LED
Colore della luce	Rosso
Immagine ottica del segnale	Durata
Durata ottica	max. 50.000 h

DATI ACUSIBILI	
Vol. (max) 1m di distanza	80,0 dB (A)
Immagine del segnale acustico	Suono continuo
Frequenza acustica	2800 Hz
Durata di vita acustica	min. 5.000 h

DATI DI APPROVAZIONE

! Per ulteriori informazioni sull'installazione e il montaggio, fare riferimento alla guida utente appropriata su www.werma.com. Questa copia stampata è a solo scopo informativo ed è soggetta a modifiche.

Configurazione ad incasso / LED/Buzzer with acknowledgement function

Ronzatore a LED EM permanente 24VDC RD

Conforme a CE	Sì
Conforme alla direttiva RoHS	Sì
WEEE	Sì
Conforme alla direttiva ATEX	No
Conforme a CCC	No
Conforme a UL	cULus
UL Type Rating	Tipo 12
Conforme a FCC	No
Conforme a IC	No
Certificato EAC disponibile	Sì
Conforme a UKCA (Importatore)	Sì (WERMA (UK) Ltd.)
Conforme ad AS-I	No
Approvazione ICAO	No
Conforme a DNV	No
Conforme alla norma comunitari	No
Conforme con VdS	No

! Per ulteriori informazioni sull'installazione e il montaggio, fare riferimento alla guida utente appropriata su www.werma.com. Questa copia stampata è a solo scopo informativo ed è soggetta a modifiche.

Configurazione ad incasso / LED/Buzzer with acknowledgement function

Ronzatore a LED EM permanente 24VDC RD

DISEGNO

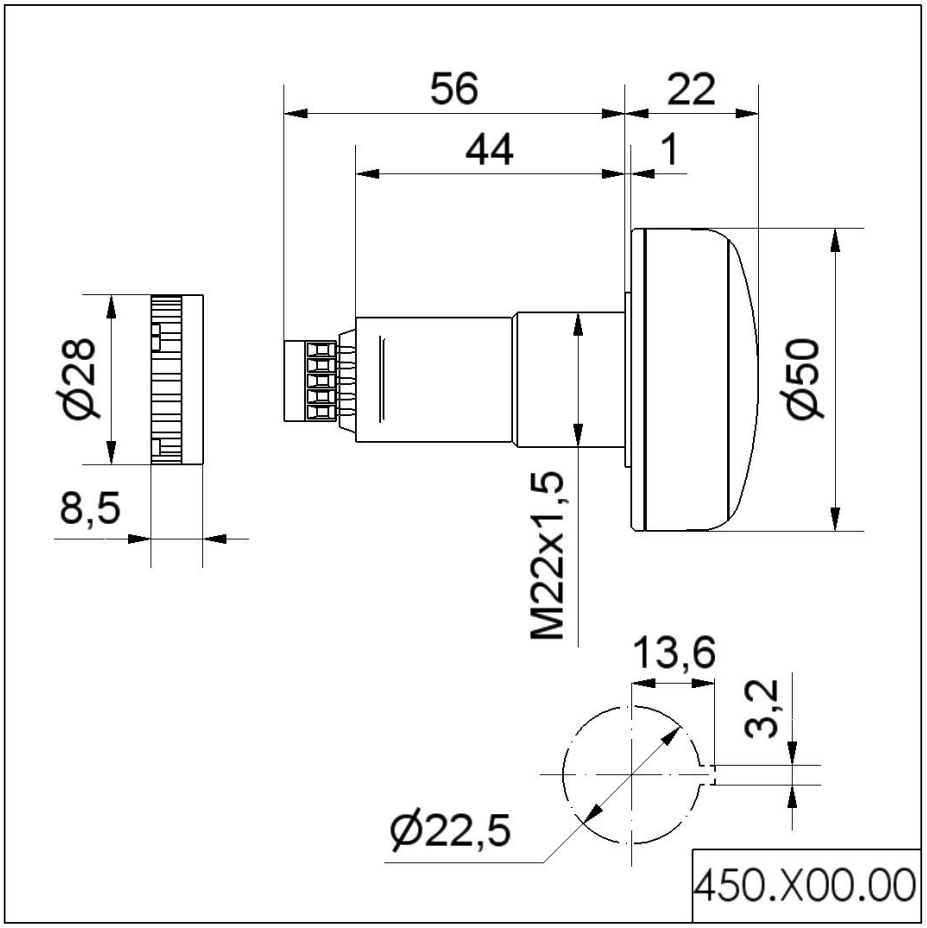

! Per ulteriori informazioni sull'installazione e il montaggio, fare riferimento alla guida utente appropriata su www.werma.com. Questa copia stampata è a solo scopo informativo ed è soggetta a modifiche.