Einbau / LED-Summer 450

# AS-i LED/Summer EM Dauerton 30VDC YE

| Art.Nr.: | 450.310.55 |
|---|---|

| MECHANISCHE DATEN | |
|---|---|
| Höhe | 81 mm |
| Durchmesser | 50 mm |
| Materialien | PC<br>PC/ABS |
| Kalottenfarbe | Gelb |
| Gehäusefarbe | Schwarz |
| Schutzart | IP65 |
| Anschluss | Schraubklemme |
| Litzenquerschnitt maximal | 1,50mm² / 16AWG |
| Befestigungsart | Einbaumontage |
| Betriebstemperatur minimal | -20°C |
| Betriebstemperatur maximal | +50°C |
| Gewicht mit Verpackung | 60 g |
| Produktgewicht | 47 g |

| ELEKTRISCHE DATEN | |
|---|---|
| Betriebsspannung | 18,5 - 31,6V (ASI) |
| Betriebsspannungsart | DC |
| Bemessungsbetriebsstrom | 80 mA |
| Bemessungseinschaltstrom | 500 mA |
| Schutzklasse | Schutzklasse 2 |
| Verschmutzungsgrad | 3<br>Im Anschlussbereich: 2 |
| AS-i Profile | S-B.A.E |
| Konnektivität | AS-Interface |

| OPTISCHE DATEN | |
|---|---|
| Lichtquelle | LED |
| Leuchtfarbe | Gelb |
| Optisches Signalbild | Dauer |
| Lebensdauer optisch | max. 50.000 h |

| AKUSTISCHE DATEN | |
|---|---|
| Lautstärke (max) in 1m Entf. | 80,0 dB (A) |
| Akustisches Signalbild | Dauerton |
| Tonfrequenz | 2800 Hz |
| Lebensdauer akustisch | min. 5.000 h |

| ZULASSUNGSDATEN | |
|---|---|
| Konform mit CE | Ja |

! Zusätzliche Informationen zur Installation und Montage finden Sie in der entsprechenden Bedienungsanleitung unter www.werma.com. Ausdruck ist nur zur Information und wird bei Änderung nicht berücksichtigt.

Einbau / LED-Summer 450

# AS-i LED/Summer EM Dauerton 30VDC YE

| | |
|---|---|
| Konform mit RoHS-Richtlinie | Ja |
| WEEE | Ja |
| Konform mit ATEX-Richtlinie | Nein |
| Konform mit CCC | Nein |
| Konform mit UL | cULus |
| UL Type Rating | Type 12 |
| Konform mit FCC | Nein |
| Konform mit IC | Nein |
| EAC Zertifikat vorhanden | Ja |
| Konform mit UKCA (Importeur) | Ja (WERMA (UK) Ltd.) |
| Konform mit AS-I | Nein |
| ICAO Zulassung | Nein |
| Konform mit DNV | Nein |
| Konform mit RoHS CN | Nein |
| Konform mit VdS | Nein |

! Zusätzliche Informationen zur Installation und Montage finden Sie in der entsprechenden Bedienungsanleitung unter www.werma.com. Ausdruck ist nur zur Information und wird bei Änderung nicht berücksichtigt.

Einbau / LED-Summer 450

# AS-i LED/Summer EM Dauerton 30VDC YE

**MASSZEICHNUNG**

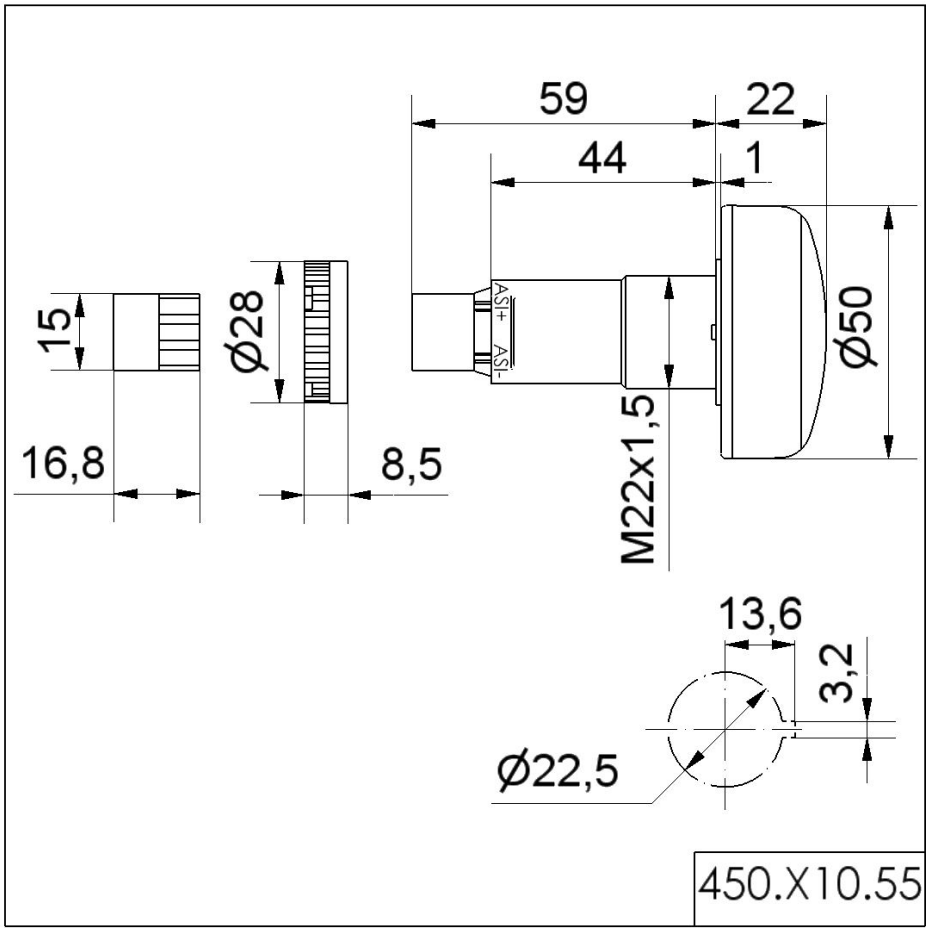


! Zusätzliche Informationen zur Installation und Montage finden Sie in der entsprechenden Bedienungsanleitung unter www.werma.com. Ausdruck ist nur zur Information und wird bei Änderung nicht berücksichtigt.