De diseño / Sirena multitonal LED-EVS 444

Sirena multitonal LED-EVS BWM 32 tonos 1

Nº de artículo:	444.110.67

DATOS MECÁNICOS	
Longitud	112 mm
Anchura	109 mm
Altura	150 mm
Materiales	PC PC/ABS
Color de las calotas	Rojo
Color de la carcasa	Negro
Clase de protección	IP65
Conexión	Terminal de equilibrador elás
Sec. transversal máx. d trenz	2,50 mm² / 14 AWG
Introducción del cable	Ollao de membrana
Introducción del cable(mínim	d = 1 mm
Introducción del cable(máxim	d = 13 mm
Tipo de sujeción	Montaje en el suelo Montaje mural
Temperatura ambiental mínima	-30°C
Temperatura ambiental máxima	+50°C
Peso con embalaje	540 g
Peso del producto	470 g

DATOS ELÉCTRICOS	
Tensión de servicio	115V
Tensión de funcionamiento tip	AC
Tensión de funcionamiento fre	60Hz
Tolerancia de tensión	+/- 10%
Tensión de servicio nominal	115 VAC
Corriente nominal	85 mA
Corriente de entrada nominal	100 mA
Grado de protección	Clase de protección 2
Grado de polución	3
Categoría de sobretensión	II
Tensión de aislamiento	Ui = 250V; Uimp = 2.500V

DATOS ÓPTICOS	
Fuente de luz	LED
Color de la luz	Rojo
Imagen de señal óptica	EVS
Frecuencia del flash	1 Hz
Vida útil óptica	máx. 50000 h

! Para obtener información adicional sobre la instalación y el montaje, consulte la guía del usuario adecuada en www.werma.com. Esta copia impresa es solo para información y está sujeta a modificaciones.

De diseño / Sirena multitonal LED-EVS 444

Sirena multitonal LED-EVS BWM 32 tonos 1

DATOS ACUSTICOS	
Vol. (máx.) 1 m distancia	114,0 dB (A)
Imagen de señal acústica	Tono múltiple
Número de tonos	32 tonos
Vida útil acústica	mín. 5000 h

DATOS DE APROBACIÓN	
Conforme a CE	Sí
Conforme a directriz RoHS	Sí
WEEE	Sí
Conforme a directriz ATEX	No
Conforme a CCC	No
Conforme a UL	No
Conforme a FCC	No
Conforme a IC	No
Certificado EAC presente	Sí
Conforme a UKCA (Importador)	Sí (WERMA (UK) Ltd.)
Conforme a AS-I	No
Aprobación de la OACI	No
Conforme a DNV	No
Conforme a directriz RoHS CN	No
Conforme con VdS	No

! Para obtener información adicional sobre la instalación y el montaje, consulte la guía del usuario adecuada en www.werma.com. Esta copia impresa es solo para información y está sujeta a modificaciones.

De diseño / Sirena multitonal LED-EVS 444

Sirena multitonal LED-EVS BWM 32 tonos 1

DIBUJO

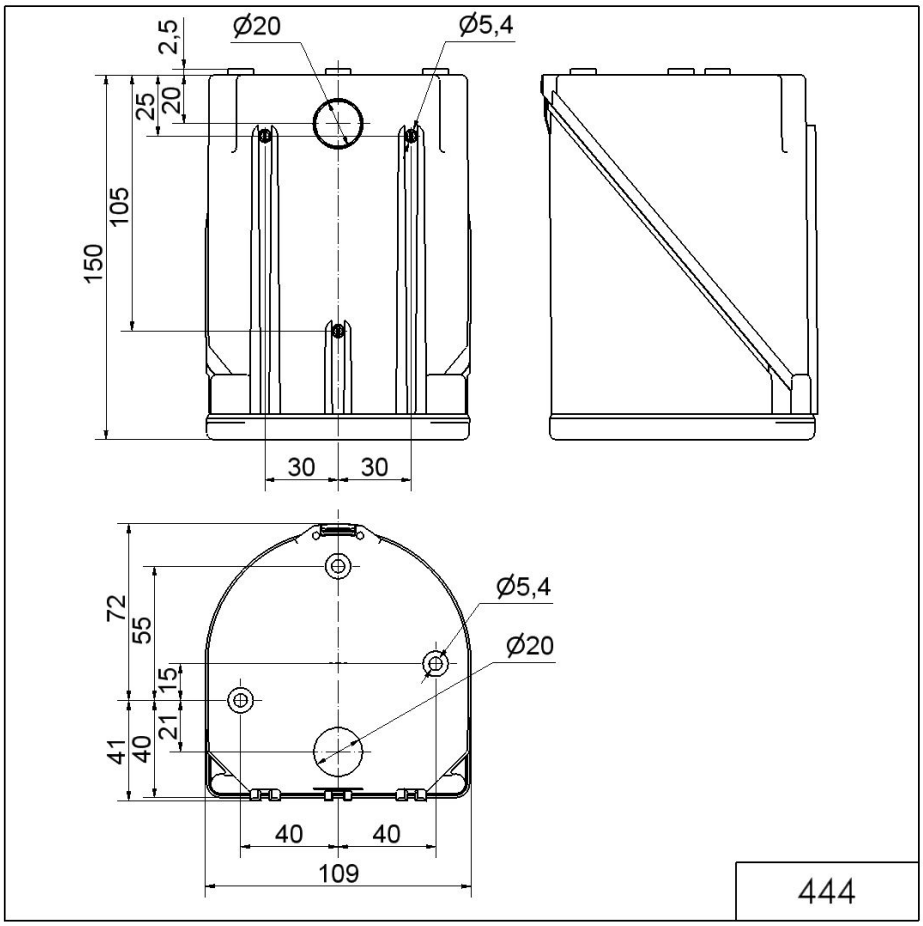

! Para obtener información adicional sobre la instalación y el montaje, consulte la guía del usuario adecuada en www.werma.com. Esta copia impresa es solo para información y está sujeta a modificaciones.