LED/Buzzer 420 / Accessories

Adattatore tubo RM BK

Codice articolo:	975.420.01

DATI MECCANICI	
Altezza	67 mm
Diametro	89 mm
Materiali	PC/ABS
Colore cassa	Nero
Catgoria di protezione	IP65
Peso con imballaggio	75 g
Peso del prodotto	75 g

DATI DI APPROVAZIONE	
Conforme a CE	No
Conforme alla direttiva RoHS	Conforme limitazione sostanze
WEEE	No
Conforme alla direttiva ATEX	No
Conforme a CCC	No
Conforme a UL	No
Conforme a FCC	No
Conforme a IC	No
Certificato EAC disponibile	No
Conforme a UKCA (Importatore)	No
Conforme ad AS-I	No
Approvazione ICAO	No
Conforme a DNV	No
Conforme alla norma comunitari	No

! Per ulteriori informazioni sull'installazione e il montaggio, fare riferimento alla guida utente appropriata su www.werma.com. Questa copia stampata è a solo scopo informativo ed è soggetta a modifiche.

LED/Buzzer 420 / Accessories

Adattatore tubo RM BK

DISEGNO

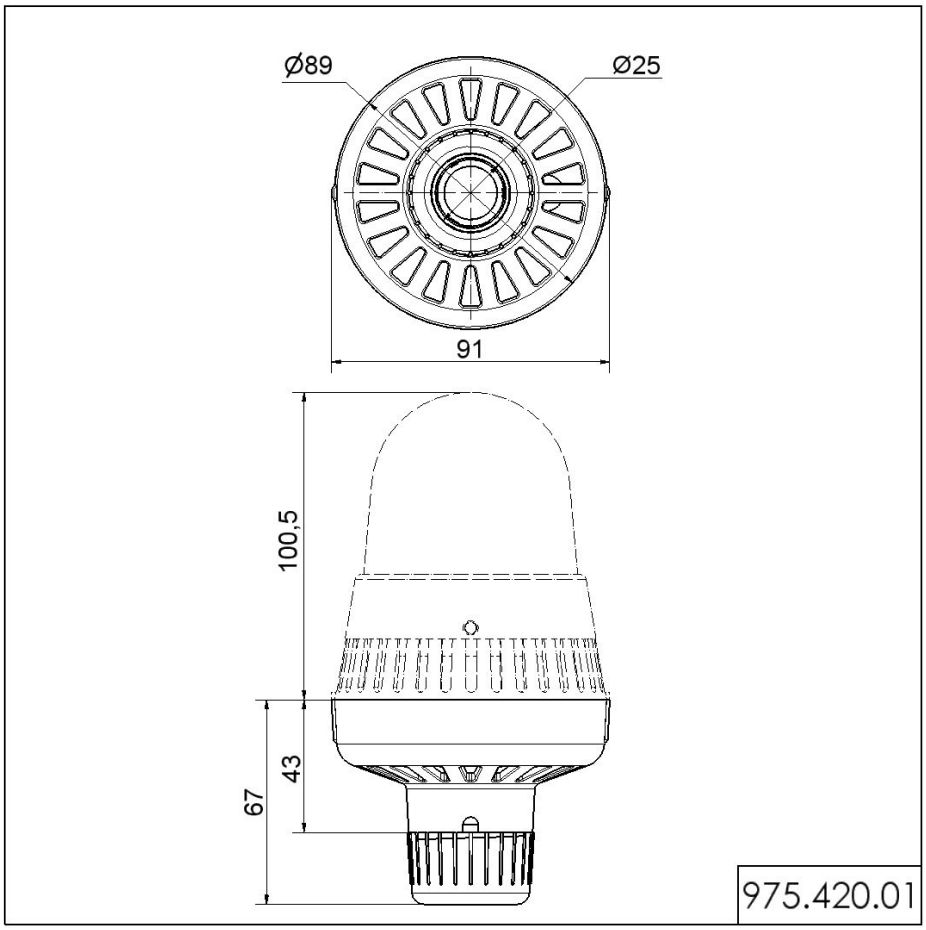

! Per ulteriori informazioni sull'installazione e il montaggio, fare riferimento alla guida utente appropriata su www.werma.com. Questa copia stampata è a solo scopo informativo ed è soggetta a modifiche.