Mini / MC55

MC55 RGB clign. Ronfleur Câble 10-30VDC

N° de l'article:	**240.130.50**
Série:	**MC55**

DONNÉES MÉCANIQUES	
Hauteur	71 mm
Diamètre	55 mm
Matériaux	PC PC/ABS
Couleur de la calotte	Translucide
Couleur du boîtier	Noir
Indice de protection	IP65
Raccordement	Câble
Longueur de câble	1450 mm
Décharge de traction	Protection à l'extraction
Type de fixation	Montage encastré
Température minimum de servic	-20°C
Température maximum de servic	+50°C
Poids avec emballage	142 g
Poids du produit	119 g

DONNÉES ÉLECTRIQUES	
Alimentation de fonctionnement	10-30V
Type de tension de service	DC
Tolérance de tension	+/- 0%
Alimentation nominale	24 VDC
Courant nominal de service	80 mA
Courant d'appel nominal	<700mA
Classe de protection	Classe de protection 2
Degré de pollution	3 Dans la zone de connexion : 2

DONNÉES OPTIQUES	
Source de lumière	LED
Couleur de lumière	MC 7 Couleurs
Image de signal optique	Clignotant Fixe
Fréquence de clignotement	1 Hz
Durée de vie optique	max. 50 000 h

DONNÉES ACOUSTIQUES	
Volume (max) à 1m	85,0 dB (A)
Image de signal acoustique	Tonalité pulsations
Quantité de tonalités	1 tonalité
Fréquence sonore	3400 Hz

! Pour plus d'informations sur l'installation et le montage, reportez-vous au guide d'utilisation approprié sur www.werma.com.
Cette copie imprimée est pour information seulement et est sujette à modification.

Mini / MC55

MC55 RGB clign. Ronfleur Câble 10-30VDC

Durée de vie acoustique	min. 5 000 h

DONNÉES D'APPROBATION	
Conformité CE	Oui
Conforme avec Directive RoHS	Oui
WEEE	Oui
Conformité Directive ATEX	Non
Conformité CCC	Non
Conformité UL	Non
Conformité FCC	Non
Conformité IC	Non
Certificat EAC disponible	Oui
Conformité UKCA (Importateur)	Oui (WERMA (UK) Ltd.)
Conformité AS-I	Non
Approbation de l'OACI	Non
Conformité DNV	Non
Conformité RoHS CN	10 ans
Conformité à VdS	Non
MTTF-valeur [années]	120

DESSIN

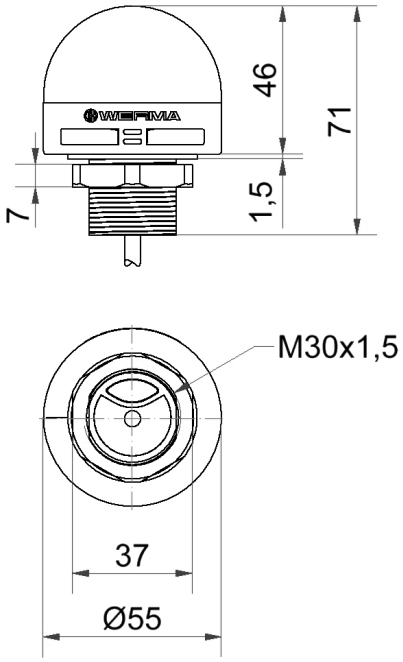

! Pour plus d'informations sur l'installation et le montage, reportez-vous au guide d'utilisation approprié sur www.werma.com.
Cette copie imprimée est pour information seulement et est sujette à modification.