KombiSIGN 71 / Terminal Element

Elemento terminale RM 12-230VAC/DC BK

Codice articolo:	**640.810.00**
Serie:	**KombiSIGN 71**

DATI MECCANICI	
Altezza	36 mm
Diametro	70 mm
Materiali	PA-GF PC
Colore cassa	Nero
Catgoria di protezione	IP65
Collegamento	Morsetto con connessione a mol
Sezione del cavetto min.	0,25 mm² / 24AWG
Sezione del cavetto max.	1,50 mm² / 16AWG
Punto di inserimento dei cavi	Foro passante
Cablaggio massimo	d = 11 mm
Tipo di fissaggio	Montaggio su prolunga
Temperatura operativa minima	-20°C
Temperatura operativa massima	+50°C
Peso con imballaggio	98 g
Peso del prodotto	84 g

DATI ELETTRICI	
Tensione d'esercizio	12-230V
Tipo di tensione d'esercizio	AC/DC
Classe di protezione	Classe di protezione 2
Grado di inquinamento	3
Categoria di sovratensione	II
Tensione di isolamento	Ui = 250V; Uimp = 2.500V

DATI DI APPROVAZIONE	
Conforme a CE	Sì
Conforme alla direttiva RoHS	Sì
WEEE	Sì
Conforme alla direttiva ATEX	No
Conforme a CCC	Sì
Conforme a UL	cULus
UL Type Rating	Tipo 12
Conforme a FCC	No
Conforme a IC	No
Certificato EAC disponibile	Sì
Conforme a UKCA (Importatore)	Sì (WERMA (UK) Ltd.)
Conforme a CMIM	No

! Per ulteriori informazioni sull'installazione e il montaggio, fare riferimento alla guida utente appropriata su www.werma.com. Questa copia stampata è a solo scopo informativo ed è soggetta a modifiche.

KombiSIGN 71 / Terminal Element

Elemento terminale RM 12-230VAC/DC BK

Conforme ad AS-I	No
Approvazione ICAO	No
Conforme a DNV	No
Conforme alla norma comunitari	No
Conforme con VdS	No

DISEGNO

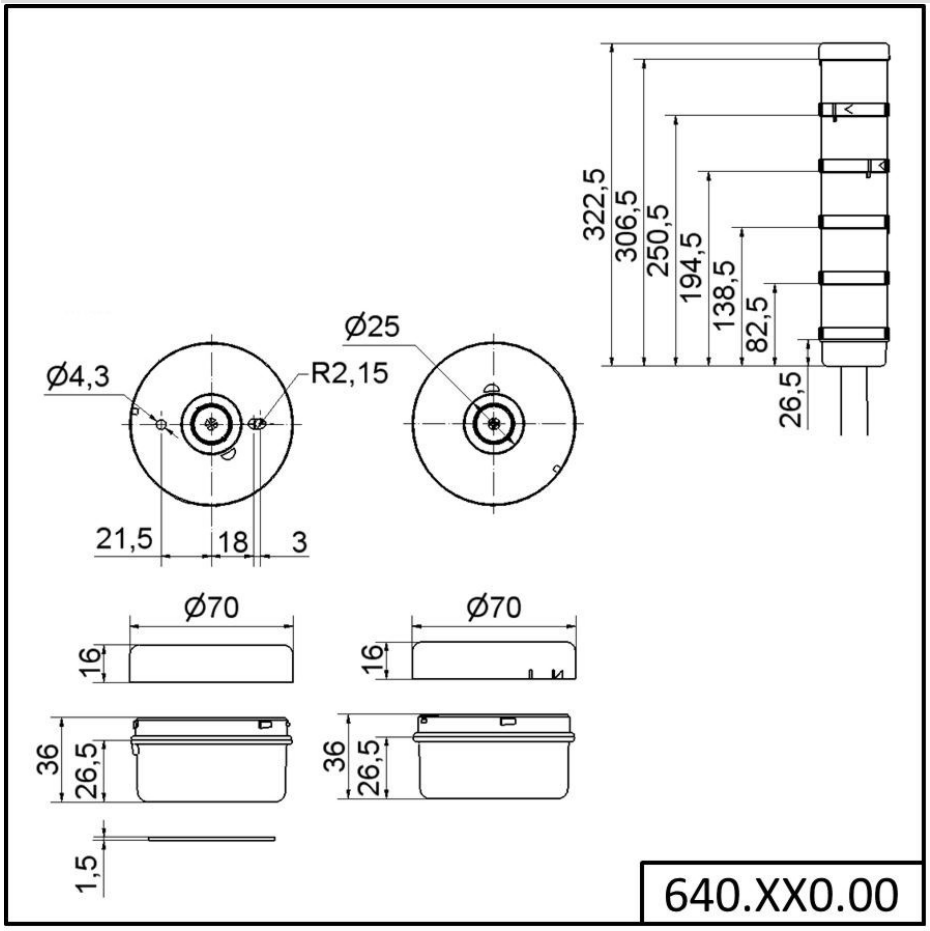

! Per ulteriori informazioni sull'installazione e il montaggio, fare riferimento alla guida utente appropriata su www.werma.com. Questa copia stampata è a solo scopo informativo ed è soggetta a modifiche.