KombiSIGN 70 / Accessories

# Ángulo para montaje mural BK

| Nº de artículo: | 960.000.02 |
|---|---|

| DATOS MECÁNICOS | |
|---|---|
| Longitud | 77 mm |
| Anchura | 55 mm |
| Altura | 57 mm |
| Diámetro | 55 mm |
| Materiales | PA-GF |
| Color de la carcasa | Negro |
| Peso con embalaje | 43 g |
| Peso del producto | 40 g |

| DATOS DE APROBACIÓN | |
|---|---|
| Conforme a CE | No |
| Conforme a directriz RoHS | Cubre las reglas de sustancias |
| WEEE | No |
| Conforme a directriz ATEX | No |
| Conforme a CCC | No |
| Conforme a UL | No |
| Conforme a FCC | No |
| Conforme a IC | No |
| Certificado EAC presente | No |
| Conforme a UKCA (Importador) | No |
| Conforme a AS-I | No |
| Aprobación de la OACI | No |
| Conforme a DNV | No |
| Conforme a directriz RoHS CN | No |

! Para obtener información adicional sobre la instalación y el montaje, consulte la guía del usuario adecuada en www.werma.com. Esta copia impresa es solo para información y está sujeta a modificaciones.

KombiSIGN 70 / Accessories

# Ángulo para montaje mural BK

**DIBUJO**

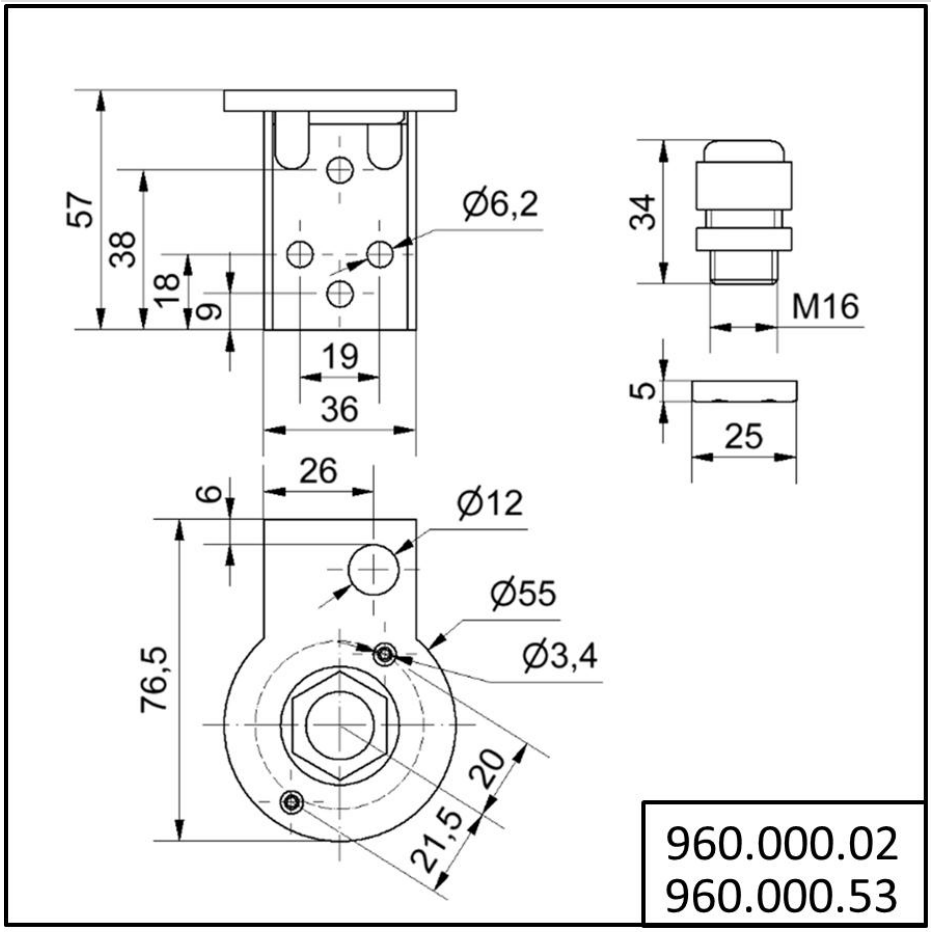


! Para obtener información adicional sobre la instalación y el montaje, consulte la guía del usuario adecuada en www.werma.com. Esta copia impresa es solo para información y está sujeta a modificaciones.