Midi / LED/Flash/EVS/Horn 435

Zumbador electrónico LED WM continuo 24V

Nº de artículo:	435.300.75

DATOS MECÁNICOS	
Longitud	144 mm
Anchura	134 mm
Altura	407 mm
Diámetro	134 mm
Materiales	PC PC/ABS
Color de las calotas	Amarillo
Color de la carcasa	Gris
Clase de protección	IP65
Conexión	Terminal de tornillo de fijaci
Sec. transversal máx. d trenz	1,50 mm² / 16 AWG
Introducción del cable	Ollao de membrana
Introducción del cable(mínim	d = 1 mm
Introducción del cable(máxim	d = 13 mm
Brida antitracción	Presente (conforme a VDE)
Tipo de sujeción	Montaje mural
Temperatura ambiental mínima	-30°C
Temperatura ambiental máxima	+50°C
Peso con embalaje	742 g
Peso del producto	625 g

DATOS ELÉCTRICOS	
Tensión de servicio	24V
Tensión de funcionamiento tip	AC/DC
Tensión de funcionamiento fre	50Hz
Tolerancia de tensión	+/- 10%
Tensión de servicio nominal	24 VDC
Corriente nominal	405 mA
Corriente de entrada nominal	650 mA
Grado de protección	Clase de protección 2
Grado de polución	3

DATOS ÓPTICOS	
Fuente de luz	LED
Color de la luz	Amarillo
Imagen de señal óptica	EVS Flash Permanente
Vida útil óptica	máx. 50000 h

! Para obtener información adicional sobre la instalación y el montaje, consulte la guía del usuario adecuada en www.werma.com. Esta copia impresa es solo para información y está sujeta a modificaciones.

Midi / LED/Flash/EVS/Horn 435

Zumbador electrónico LED WM continuo 24V

DATOS ACUSTICOS	
Vol. (máx.) 1 m distancia	108,0 dB (A)
Imagen de señal acústica	Tono permanente
Frecuencia tonal	110 Hz
Vida útil acústica	mín. 5000 h

DATOS DE APROBACIÓN	
Conforme a CE	Sí
Conforme a directriz RoHS	Sí
WEEE	Sí
Conforme a directriz ATEX	No
Conforme a CCC	No
Conforme a UL	cULus
UL Type Rating	Type 12
Conforme a FCC	No
Conforme a IC	No
Certificado EAC presente	Sí
Conforme a UKCA (Importador)	Sí (WERMA (UK) Ltd.)
Conforme a CMIM	No
Conforme a AS-I	No
Aprobación de la OACI	No
Conforme a DNV	No
Conforme a directriz RoHS CN	No
Conforme con VdS	No

! Para obtener información adicional sobre la instalación y el montaje, consulte la guía del usuario adecuada en www.werma.com. Esta copia impresa es solo para información y está sujeta a modificaciones.

Midi / LED/Flash/EVS/Horn 435

Zumbador electrónico LED WM continuo 24V

DIBUJO

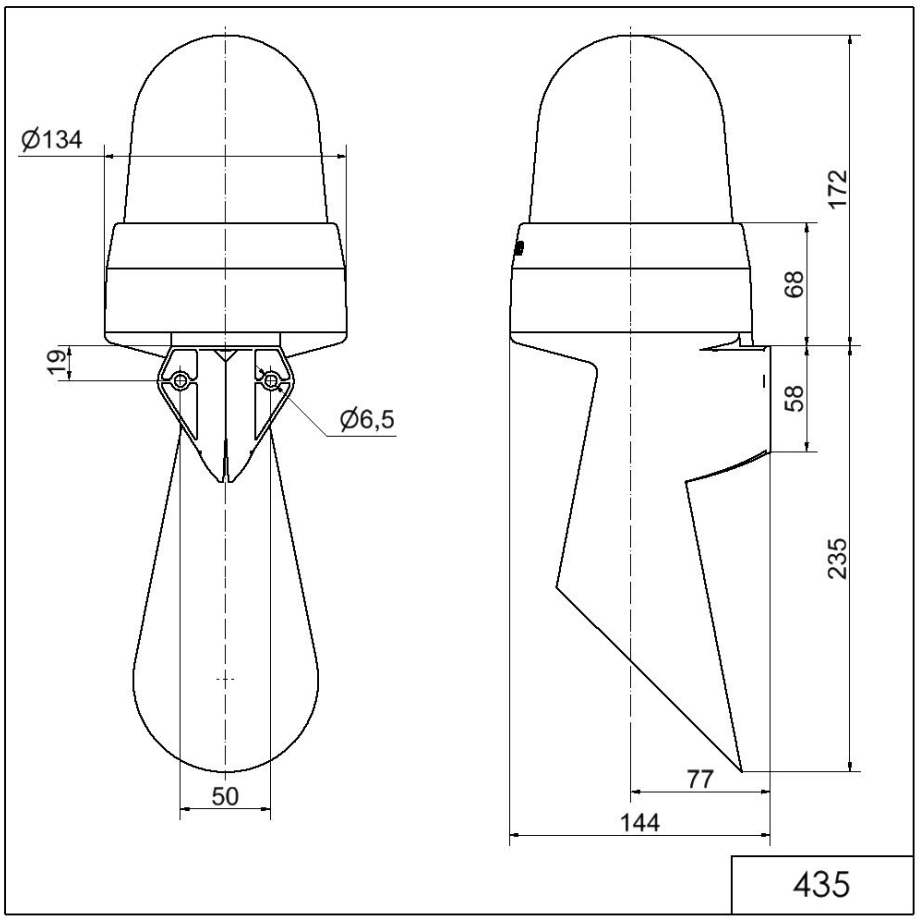

! Para obtener información adicional sobre la instalación y el montaje, consulte la guía del usuario adecuada en www.werma.com. Esta copia impresa es solo para información y está sujeta a modificaciones.