Sistemas para optimización de procesos / Accesorios

Elemento de conexión BWM 12-230VAC/DC GY

Nº de artículo:	**640.900.00**
Serie:	**KombiSIGN 71**

DATOS MECÁNICOS	
Altura	36 mm
Diámetro	70 mm
Materiales	PA-GF PC
Color de la carcasa	Gris
Clase de protección	IP65
Conexión	Terminal de equilibrador elás
Sec. transversal min. d trenza	0,25 mm² / 24 AWG
Sec. transversal máx. d trenz	1,50 mm² / 16 AWG
Introducción del cable	Orificio de paso
Introducción del cable(máxim	d = 11 mm
Tipo de sujeción	Montaje en el suelo Montaje mural
Temperatura ambiental mínima	-20°C
Temperatura ambiental máxima	+50°C
Peso con embalaje	102 g
Peso del producto	90 g

DATOS ELÉCTRICOS	
Tensión de servicio	12-230V
Tensión de funcionamiento tip	AC/DC
Grado de protección	Clase de protección 2
Grado de polución	3
Categoría de sobretensión	II
Tensión de aislamiento	Ui = 250V; Uimp = 2.500V

DATOS DE APROBACIÓN	
Conforme a CE	Sí
Conforme a directriz RoHS	Sí
WEEE	Sí
Conforme a directriz ATEX	No
Conforme a CCC	No
Conforme a UL	cULus
UL Type Rating	Type 12
Conforme a FCC	No
Conforme a IC	No
Certificado EAC presente	Sí
Conforme a UKCA (Importador)	Sí (WERMA (UK) Ltd.)
Conforme a CMIM	No

! Para obtener información adicional sobre la instalación y el montaje, consulte la guía del usuario adecuada en www.werma.com. Esta copia impresa es solo para información y está sujeta a modificaciones.

Sistemas para optimización de procesos / Accesorios

Elemento de conexión BWM 12-230VAC/DC GY

Conforme a AS-I	No
Aprobación de la OACI	No
Conforme a DNV	No
Conforme a directriz RoHS CN	No
Conforme con VdS	No

DIBUJO

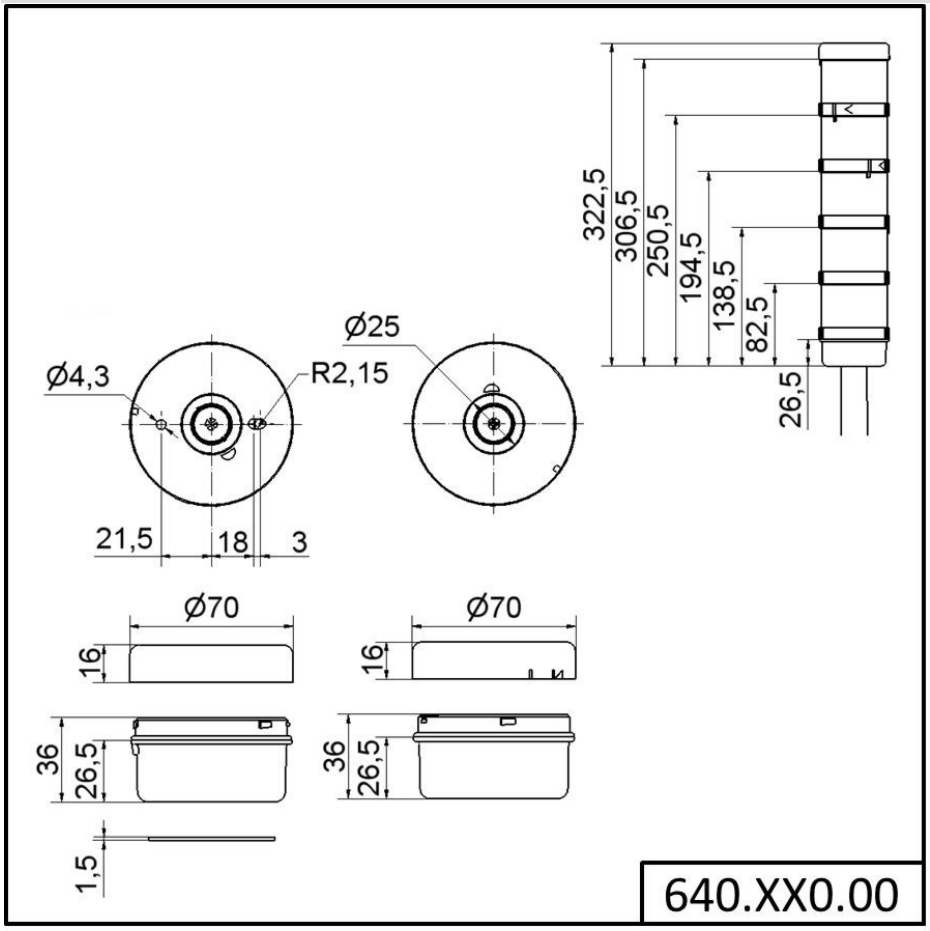

! Para obtener información adicional sobre la instalación y el montaje, consulte la guía del usuario adecuada en www.werma.com. Esta copia impresa es solo para información y está sujeta a modificaciones.