Signal tower / Pre-assembled Signal Tower

AndonLIGHT KS71 GN/YE/RD

Nº de artículo:	**649.260.01**
Serie:	**KombiSIGN 71**

DATOS MECÁNICOS	
Altura	299 mm
Diámetro	70 mm
Materiales	PA-GF PC
Color de las calotas	Amarillo Rojo Verde
Color de la carcasa	Negro
Clase de protección	IP30
Conexión	Terminal de equilibrador elás
Sec. transversal máx. d trenz	1,50 mm² / 16 AWG
Introducción del cable	Orificio de paso
Introducción del cable(máxim	d = 11 mm
Brida antitracción	No presente
Tipo de sujeción	Montaje en tubo
Temperatura ambiental mínima	0°C
Temperatura ambiental máxima	+40°C
Peso con embalaje	1058 g
Peso del producto	944 g

DATOS ELÉCTRICOS	
Tensión de servicio	115-230V
Tensión de funcionamiento tip	AC
Tensión de funcionamiento fre	50Hz a 230V 60Hz a 115V
Tolerancia de tensión	+/- 10%
Tensión de servicio nominal	230 VAC
Corriente nominal	40 mA
Corriente de entrada nominal	>10A
Grado de protección	Clase de protección 2
Grado de polución	3
Categoría de sobretensión	II
Tensión de aislamiento	Ui = 250V; Uimp = 2.500V

DATOS ÓPTICOS	
Fuente de luz	LED
Color de la luz	Amarillo Rojo Verde
Imagen de señal óptica	Permanente

! Para obtener información adicional sobre la instalación y el montaje, consulte la guía del usuario adecuada en www.werma.com. Esta copia impresa es solo para información y está sujeta a modificaciones.

Signal tower / Pre-assembled Signal Tower

AndonLIGHT KS71 GN/YE/RD

Vida útil óptica	mín. 50000 h
DATOS DE APROBACIÓN	
Conforme a CE	No
Conforme a directriz RoHS	Cubre las reglas de sustancias
WEEE	Sí
Conforme a directriz ATEX	No
Conforme a CCC	No
Conforme a UL	No
Conforme a FCC	No
Conforme a IC	No
Certificado EAC presente	Sí
Conforme a AS-I	No
Aprobación de la OACI	No
Conforme a DNV	No
Conforme a directriz RoHS CN	No
Conforme con VdS	No

! Para obtener información adicional sobre la instalación y el montaje, consulte la guía del usuario adecuada en www.werma.com. Esta copia impresa es solo para información y está sujeta a modificaciones.

Signal tower / Pre-assembled Signal Tower

AndonLIGHT KS71 GN/YE/RD

DIBUJO

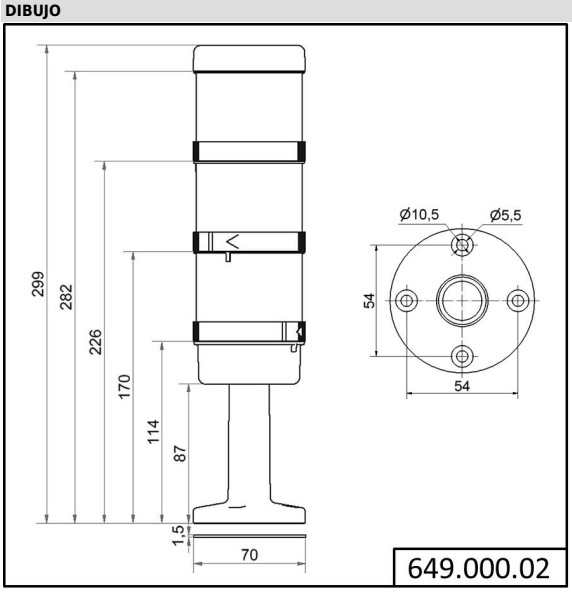

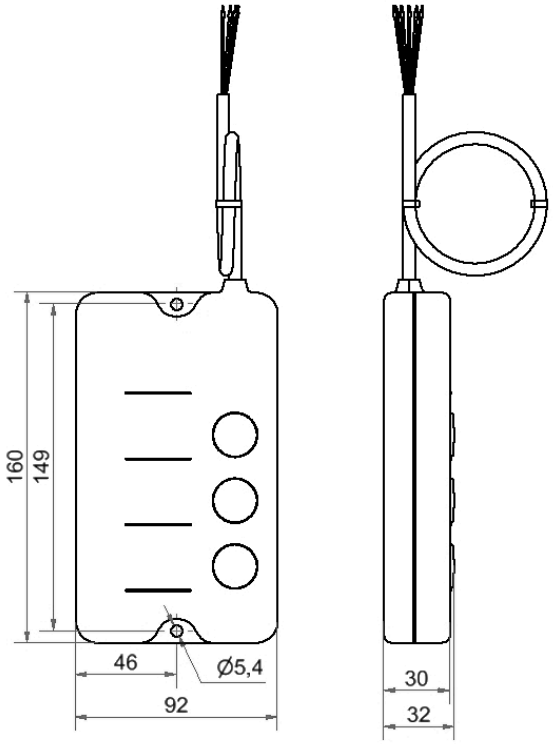

! Para obtener información adicional sobre la instalación y el montaje, consulte la guía del usuario adecuada en www.werma.com. Esta copia impresa es solo para información y está sujeta a modificaciones.