Ampelleuchten / LED-Leuchte / LED-Ampel 890

LED-Ampel 230VAC RD/GN

Art.Nr.:	890.030.68

MECHANISCHE DATEN	
Länge	154 mm
Höhe	349 mm
Durchmesser	150 mm
Materialien	PC PC/ABS
Kalottenfarbe	Grün Rot
Gehäusefarbe	Grau
Schutzart	IP65
Anschluss	PushIn-Klemme
Litzenquerschnitt minimal	0,75mm² / 19AWG
Litzenquerschnitt maximal	1,50mm² / 16AWG
Kabeleinführung	Kabelverschraubung
Kabeleinführung minimal	d = 5 mm
Kabeleinführung maximal	d = 8 mm
Zugentlastung	Vorhanden (VDE-Konform)
Befestigungsart	Bodenmontage Wandmontage
Betriebstemperatur minimal	-20°C
Betriebstemperatur maximal	+50°C
Gewicht mit Verpackung	1240 g
Produktgewicht	1120 g

ELEKTRISCHE DATEN	
Betriebsspannung	230V
Betriebsspannungsart	AC
Betriebsspannungsfrequenz	50Hz
Betriebsspannungstoleranz	+/- 10%
Bemessungsbetriebsspannung	230 VAC
Bemessungsbetriebsstrom	80 mA
Bemessungseinschaltstrom	<500mA
Schutzklasse	Schutzklasse 2
Verschmutzungsgrad	3
Überspannungskategorie	II
Isolationsspannung	Ui = 250V / Uimp = 2.500V

OPTISCHE DATEN	
Lichtquelle	LED
Leuchtfarbe	Grün Rot
Optisches Signalbild	Dauer

! Zusätzliche Informationen zur Installation und Montage finden Sie in der entsprechenden Bedienungsanleitung unter www.werma.com. Ausdruck ist nur zur Information und wird bei Änderung nicht berücksichtigt.

Ampelleuchten / LED-Leuchte / LED-Ampel 890

LED-Ampel 230VAC RD/GN

Lebensdauer optisch	max. 50.000 h

ZULASSUNGSDATEN	
Konform mit CE	Nein
Konform mit RoHS-Richtlinie	erfüllt Stoffbeschränkungen
WEEE	Ja
Konform mit ATEX-Richtlinie	Nein
Konform mit CCC	Nein
Konform mit UL	Nein
Konform mit FCC	Nein
Konform mit IC	Nein
EAC Zertifikat vorhanden	Ja
Konform mit AS-I	Nein
ICAO Zulassung	Nein
Konform mit DNV	Nein
Konform mit RoHS CN	Nein
Konform mit VdS	Nein

! Zusätzliche Informationen zur Installation und Montage finden Sie in der entsprechenden Bedienungsanleitung unter www.werma.com. Ausdruck ist nur zur Information und wird bei Änderung nicht berücksichtigt.

Ampelleuchten / LED-Leuchte / LED-Ampel 890

LED-Ampel 230VAC RD/GN

MASSZEICHNUNG

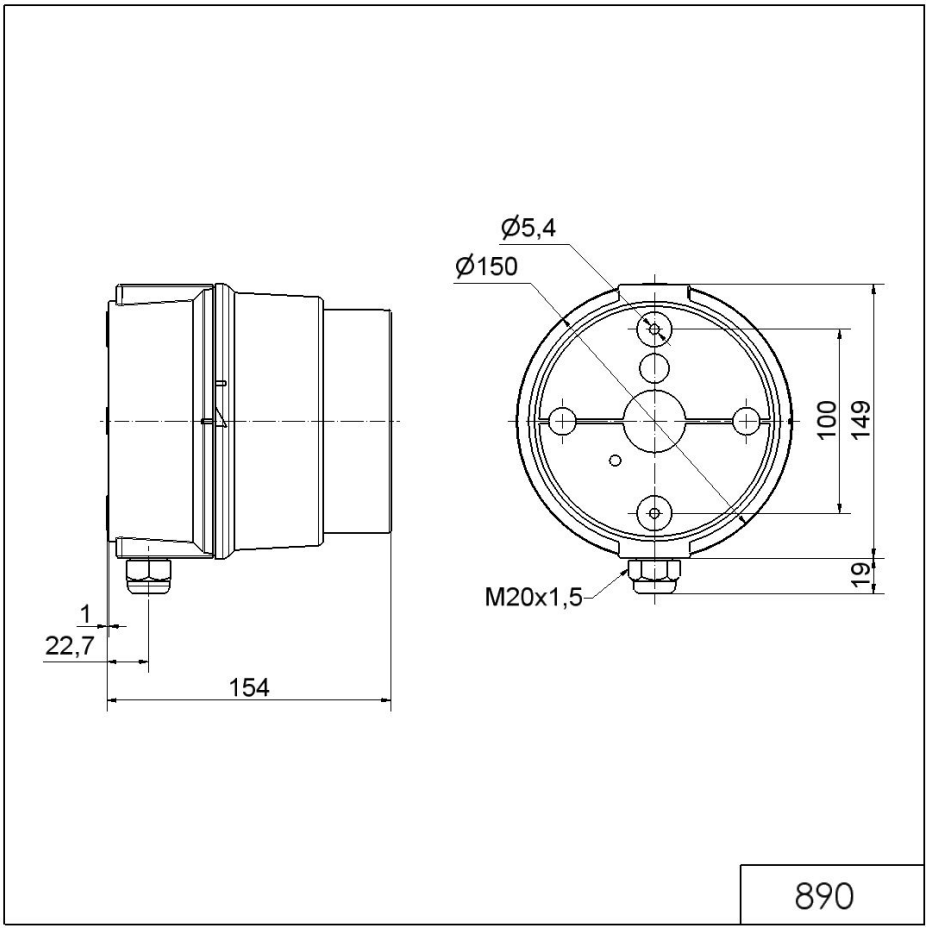

! Zusätzliche Informationen zur Installation und Montage finden Sie in der entsprechenden Bedienungsanleitung unter www.werma.com. Ausdruck ist nur zur Information und wird bei Änderung nicht berücksichtigt.