AndonWIRELESS / Andon product

AndonWirelessBOX 2-Pulsante 868 MHz

Codice articolo:	860.000.16

DATI MECCANICI	
Lunghezza	103 mm
Larghezza	66 mm
Altezza	35 mm
Materiali	PC PC/ABS
Colore cassa	Grigio Nero
Catgoria di protezione	IP30
Tipo di fissaggio	Montaggio a parete Montaggio in piano
Temperatura operativa minima	0°C
Temperatura operativa massima	+40°C
Peso con imballaggio	435 g
Peso del prodotto	283 g

DATI ELETTRICI	
Tensione d'esercizio	115-230V
Tipo di tensione d'esercizio	AC
Frequenza di tensione d'eser	50Hz a 230V 60Hz a 115V
Tolleranza di tensione	+/- 10%
Tensione nominale di esercizio	230 VAC
Corrente nominale di esercizio	500 mA
Classe di protezione	Classe di protezione 2
Grado di inquinamento	2
Categoria di sovratensione	II
Tensione di isolamento	Ui = 250V; Uimp = 2.500V
Portata radio max.	300 m
Potenza di trasmissione radio	10 dBm at 50 Ohm
Frequenza radio min/max	868.000 MHz 868.600 MHz
Canali radio	6
connettività	USB

DATI DI APPROVAZIONE	
Conforme a CE	Sì
Conforme alla direttiva RoHS	Sì
WEEE	Sì
Conforme a CCC	No
Conforme a UL	No

! Per ulteriori informazioni sull'installazione e il montaggio, fare riferimento alla guida utente appropriata su www.werma.com. Questa copia stampata è a solo scopo informativo ed è soggetta a modifiche.

AndonWIRELESS / Andon product

AndonWirelessBOX 2-Pulsante 868 MHz

Conforme a FCC	No
Conforme a IC	No
Certificato EAC disponibile	No
Conforme a UKCA (Importatore)	Sì (WERMA (UK) Ltd.)
Conforme ad AS-I	No
Conforme a DNV	No
Conforme alla norma comunitari	10 anni
Conforme con VdS	No

DISEGNO

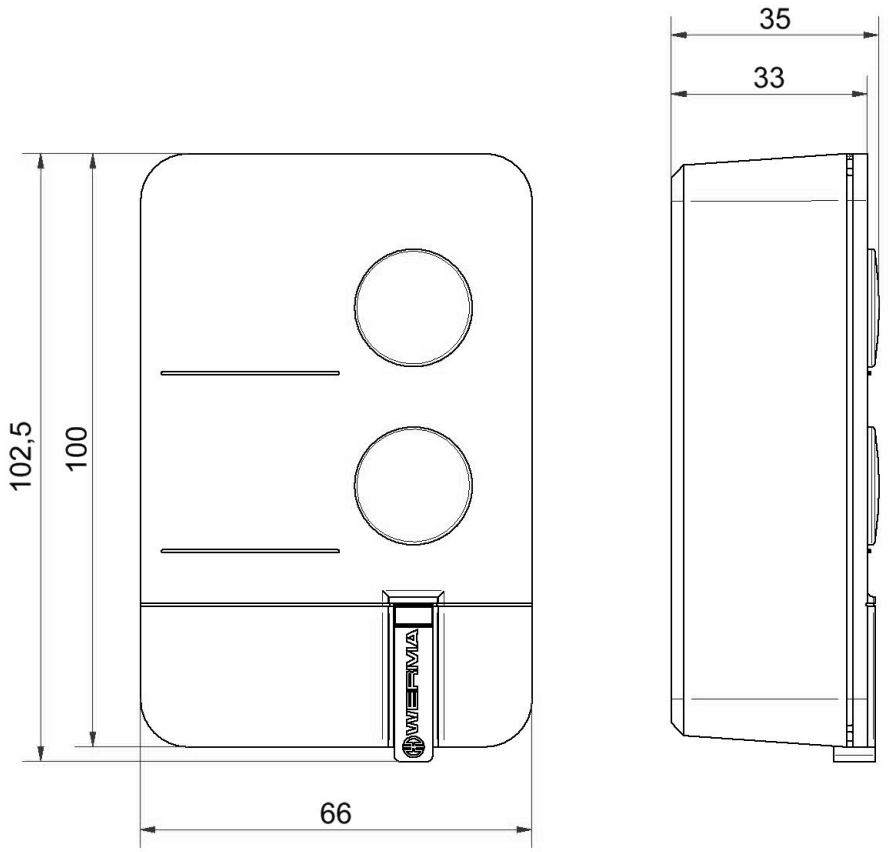

! Per ulteriori informazioni sull'installazione e il montaggio, fare riferimento alla guida utente appropriata su www.werma.com. Questa copia stampata è a solo scopo informativo ed è soggetta a modifiche.