Mini-Einbauleuchten / MC35

MC35 UL Einbauleuchte 10-30V RGB M12

Art.Nr.:	**241.320.50**
Serie:	**MC35**

MECHANISCHE DATEN	
Höhe	64 mm
Durchmesser	35 mm
Materialien	PC
Kalottenfarbe	Milchig
Gehäusefarbe	Schwarz
Schutzart	IP65 IP69k
Anschluss	M12 Stecker 5pol
Zugentlastung	Ausziehschutz
Befestigungsart	Einbaumontage
Betriebstemperatur minimal	-20°C
Betriebstemperatur maximal	+50°C
Gewicht mit Verpackung	65 g
Produktgewicht	35 g

ELEKTRISCHE DATEN	
Betriebsspannung	10-30V
Betriebsspannungsart	DC
Betriebsspannungstoleranz	+/- 10%
Bemessungsbetriebsstrom	30 mA
Bemessungseinschaltstrom	850 mA
Schutzklasse	Schutzklasse 2
Verschmutzungsgrad	3 Im Anschlussbereich: 2

OPTISCHE DATEN	
Lichtquelle	LED
Leuchtfarbe	MC 7 Farben
Optisches Signalbild	Dauer
Lebensdauer optisch	max. 50.000 h

ZULASSUNGSDATEN	
Konform mit CE	Ja
Konform mit RoHS-Richtlinie	Ja
WEEE	Ja
Konform mit ATEX-Richtlinie	Nein
Konform mit CCC-Ex	Nein
Konform mit CCC	Nein
Konform mit UL	cULus
UL Type Rating	Type 4X

! Zusätzliche Informationen zur Installation und Montage finden Sie in der entsprechenden Bedienungsanleitung unter www.werma.com. Ausdruck ist nur zur Information und wird bei Änderung nicht berücksichtigt.

Mini-Einbauleuchten / MC35

MC35 UL Einbauleuchte 10-30V RGB M12

Konform mit FCC	Nein
Konform mit IC	Nein
EAC Zertifikat vorhanden	Nein
Konform mit UKCA (Importeur)	Ja (WERMA (UK) Ltd.)
Konform mit CMIM	Nein
Konform mit AS-I	Nein
Konform mit DNV	Nein
Konform mit RoHS CN	25 Jahre
Konform mit VdS	Nein
MTTF-Wert [Jahre]	206

MASSZEICHNUNG

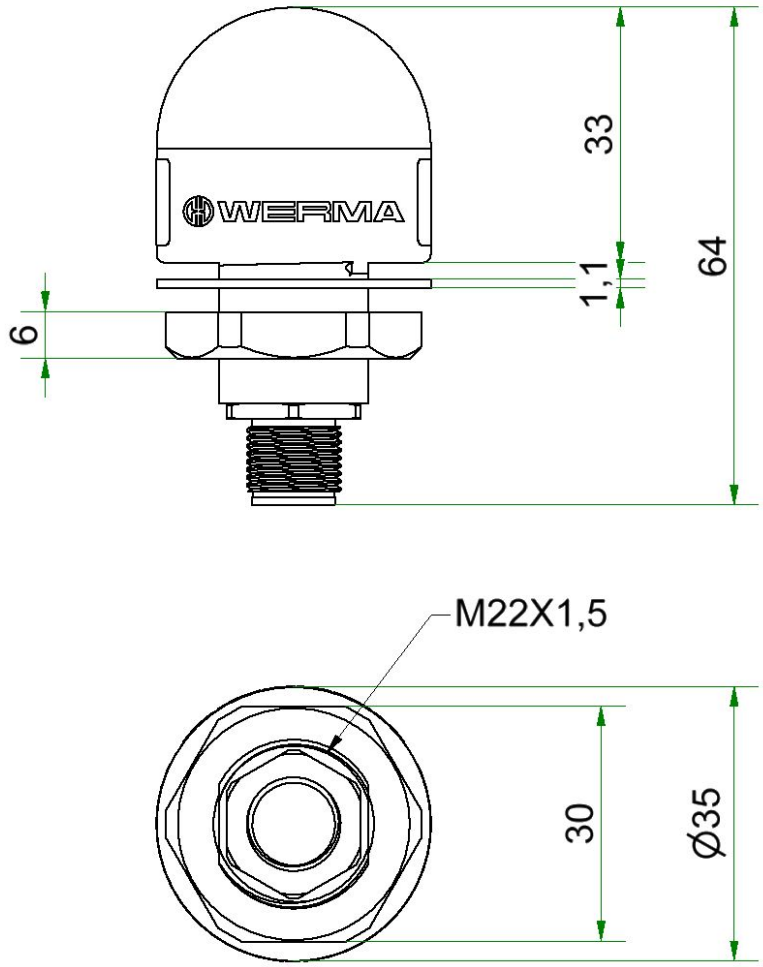

! Zusätzliche Informationen zur Installation und Montage finden Sie in der entsprechenden Bedienungsanleitung unter www.werma.com. Ausdruck ist nur zur Information und wird bei Änderung nicht berücksichtigt.